VALDÁN
Material médico

www.valdan.es

CAMILLA GINECOLÓGICA S-1080

Sillón de ginecología de altura fija.

Incluye perneras ginecológicas, bandeja extraíble de acero inoxidable, apoyabrazos elevables para facilitar el acceso lateral y cojín cervical ergonómico.

Respaldo y piecero elevables/reclinables.

Apoyabrazos elevable 180º.

Perneras ginecológicas elevables y giratorias.

4 niveladores para evitar posibles irregularidades.

Peso soportado 180 Kg

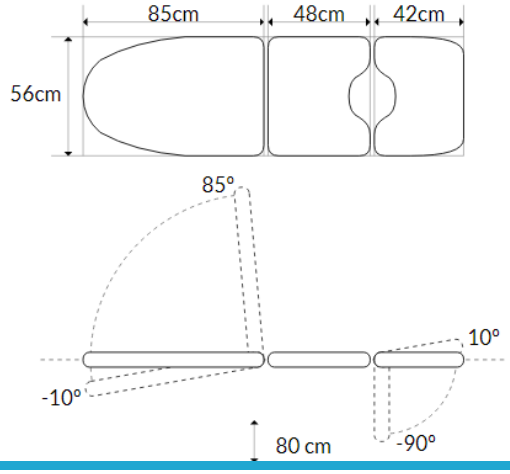

Colores tapicería: