VALDÁN
Material médico

www.valdan.es

CAMILLA GINECOLÓGICA CE-1160-G

Sillón de reconocimiento ginecológico eléctrico con regulación de altura mediante mando de mano.

Incluye perneras ginecológicas, bandeja extraíble de acero inoxidable y cojín cervical ergonómico.

Posición Trendelemburg compensado.

Respaldo y piecero elevables/reclinables.

Perneras ginecológicas elevables y giratorias.

4 niveladores para evitar posibles irregularidades.

Peso soportado 180 Kg

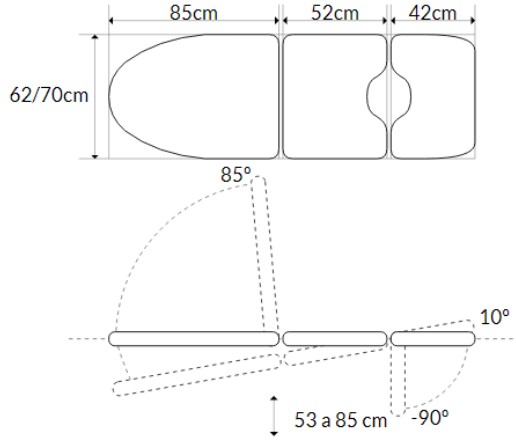

Colores tapicería: